CPR615NR новинки

Dolce Stil Novo

Подогреватель посуды, 60 см, высота 14 см, черное стекло, профиль медный, открывание PUSH.

EAN13: 8017709250386

ЭСТЕТИКА И УПРАВЛЕНИЕ

Черное стекло

Профиль медный

Открывание Push (без ручки)

Поворотный переключатель

ФУНКЦИИ/ ОПЦИИ/ ТЕМПЕРАТУРА

Регулировка температуры: 30 - 80ºC

Размораживание

Подъем теста

Подогрев чашек

Поддержание в теплом состоянии*

Подогрев посуды

Нагрев и размачивание

ВНУТРЕННЯЯ КАМЕРА

Материл: нержавеющая сталь

Силиконовый коврик

ВМЕСТИМОСТЬ

Объем 21 л

ТЕХНИЧЕСКИЕ ХАРАКТЕРИСТИКИ

Номинальная мощность: 0,4 кВт

Напряжение: 220-240 В

Частота тока: 50/60 Гц

Размеры (ШхВхГ): 597 x 135 x 538 мм

Максимальная нагрузка на подогреватель снаружи: 85 кг

Максимальная нагрузка при загрузке: 15 кг

Для установки с компактными приборами 45 см серии Dolce Stil Novo

Типы нагрева

Также поставляется

- **CPR615NX** - Черное стекло, профиль нержавеющая сталь

СМЕГ Руссия
Россия, 117105, Москва
Варшавское шоссе, д.1, стр.1-2, офис А-615
Тел. +7 (495) 380-37-82
Факс 7 (495) 380-37-81

smeg
технологии и стиль

CPR615NR

Dolce Stil Novo

подогреватель посуды
выдвижной ящик

Управление Touch Control:

Некоторые модели духовок, варочных панелей и вытяжек Smeg имеют управление Touch Control, позволяющее активировать функции с помощью простого прикосновения.

СМЕГ Руссия
Россия, 117105, Москва
Варшавское шоссе, д.1, стр.1-2, офис А-615
Тел. +7 (495) 380-37-82
Факс 7 (495) 380-37-81

smeg
технологии и стиль

CPR615NR

Dolce Stil Novo

подогреватель посуды
выдвижной ящик

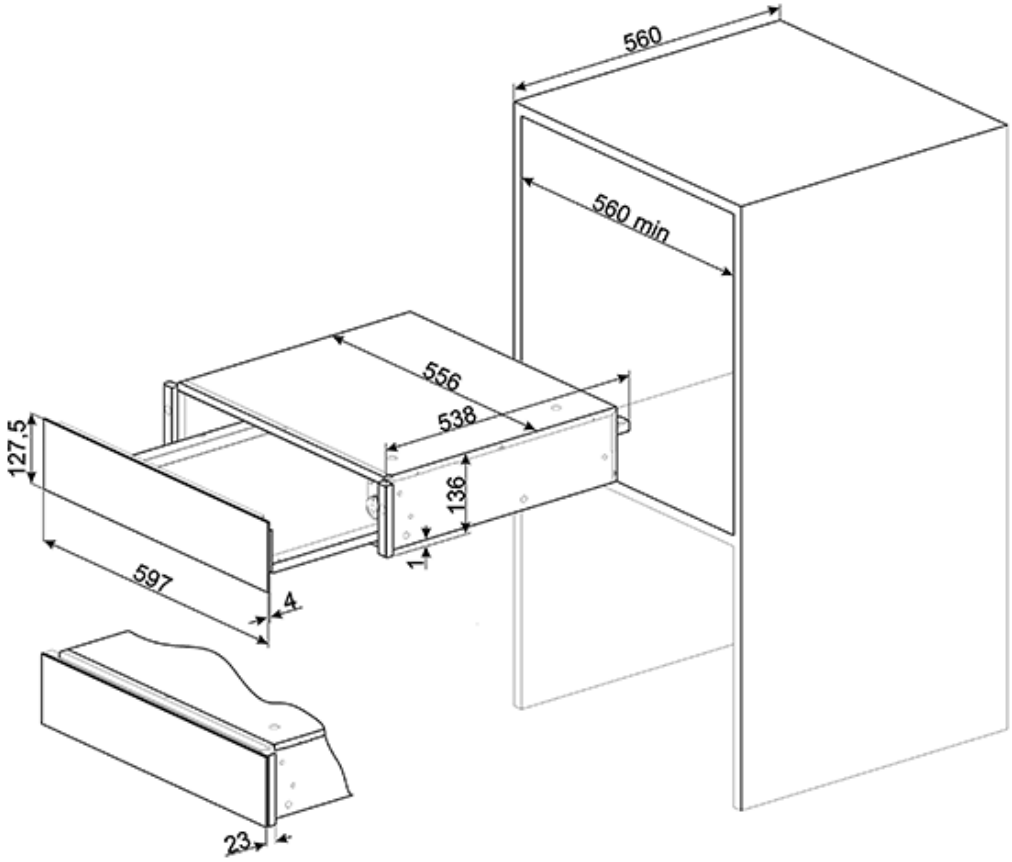

СМЕГ Руссия
Россия, 117105, Москва
Варшавское шоссе, д.1, стр.1-2, офис А-615
Тел. +7 (495) 380-37-82
Факс 7 (495) 380-37-81